Modèles \ Km/h	25	40
17/39		✘
21/39		✘
23/45		

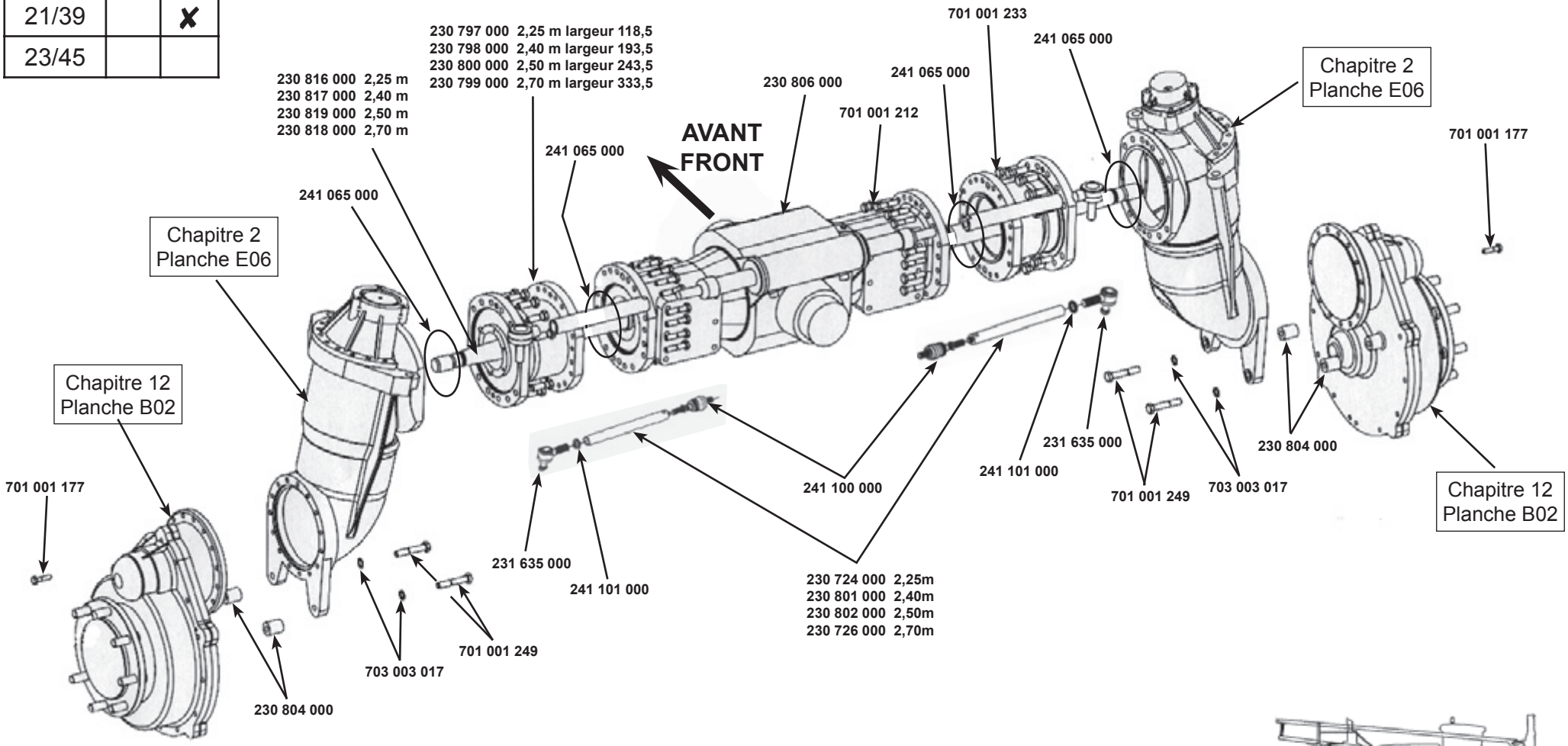

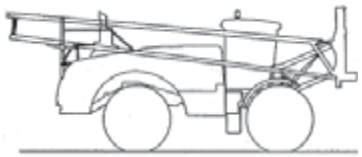

CATALOGUE MAESTRIA
RAMPE AV 2004

PONT AR 40 Km/h - 1,30 m REAR AXLE 40 Km/h - 1.30 m	matrot	12 C02 29/003/05