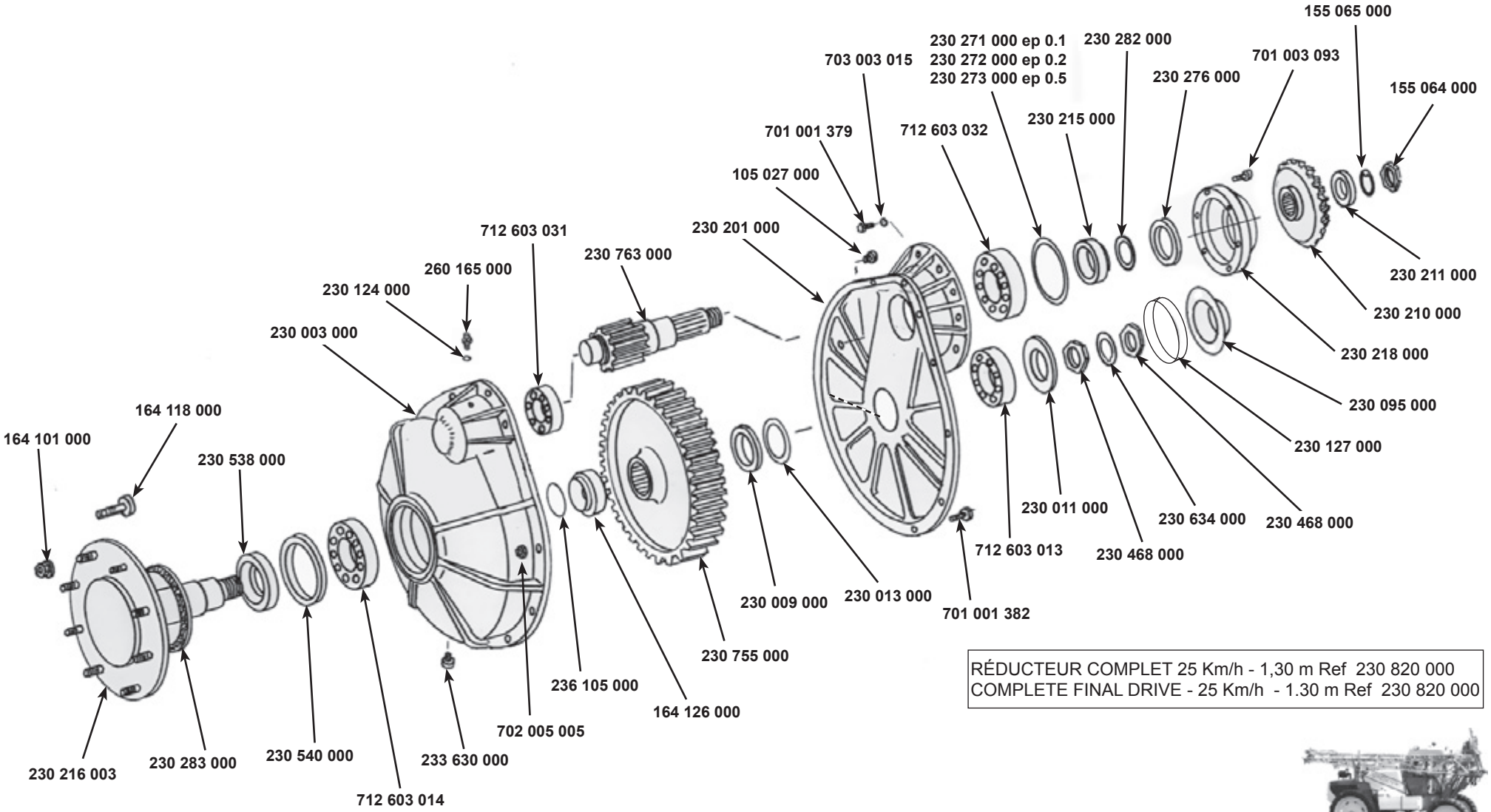

RÉDUCTEUR COMPLET 25 Km/h - 1,30 m Ref 230 820 000
COMPLETE FINAL DRIVE - 25 Km/h - 1.30 m Ref 230 820 000

RÉDUCTEUR - 25 Km/h - 1,30 m FINAL DRIVE - 25 Km/h - 1.30 m	matrot	2 B02 19/01/06