Km/h / Modèles	25	40
17/39	✘	✘
21/39	✘	✘
23/45	✘	

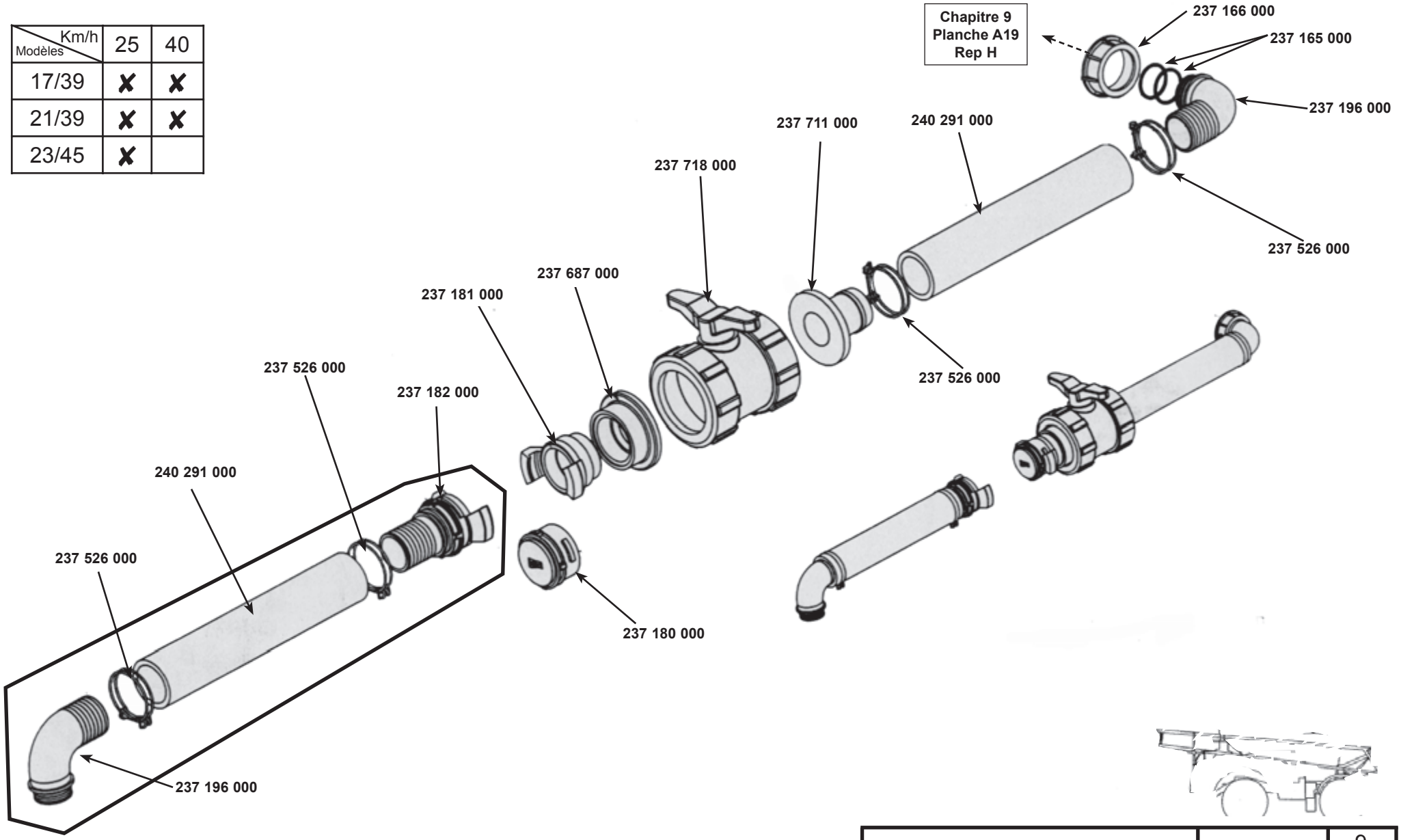

CATALOGUE MAESTRIA
RAMPE AV 2004

VIDANGE CUVE DRAIN TAP	Mathot	9 A05 23/05/05